［女子］

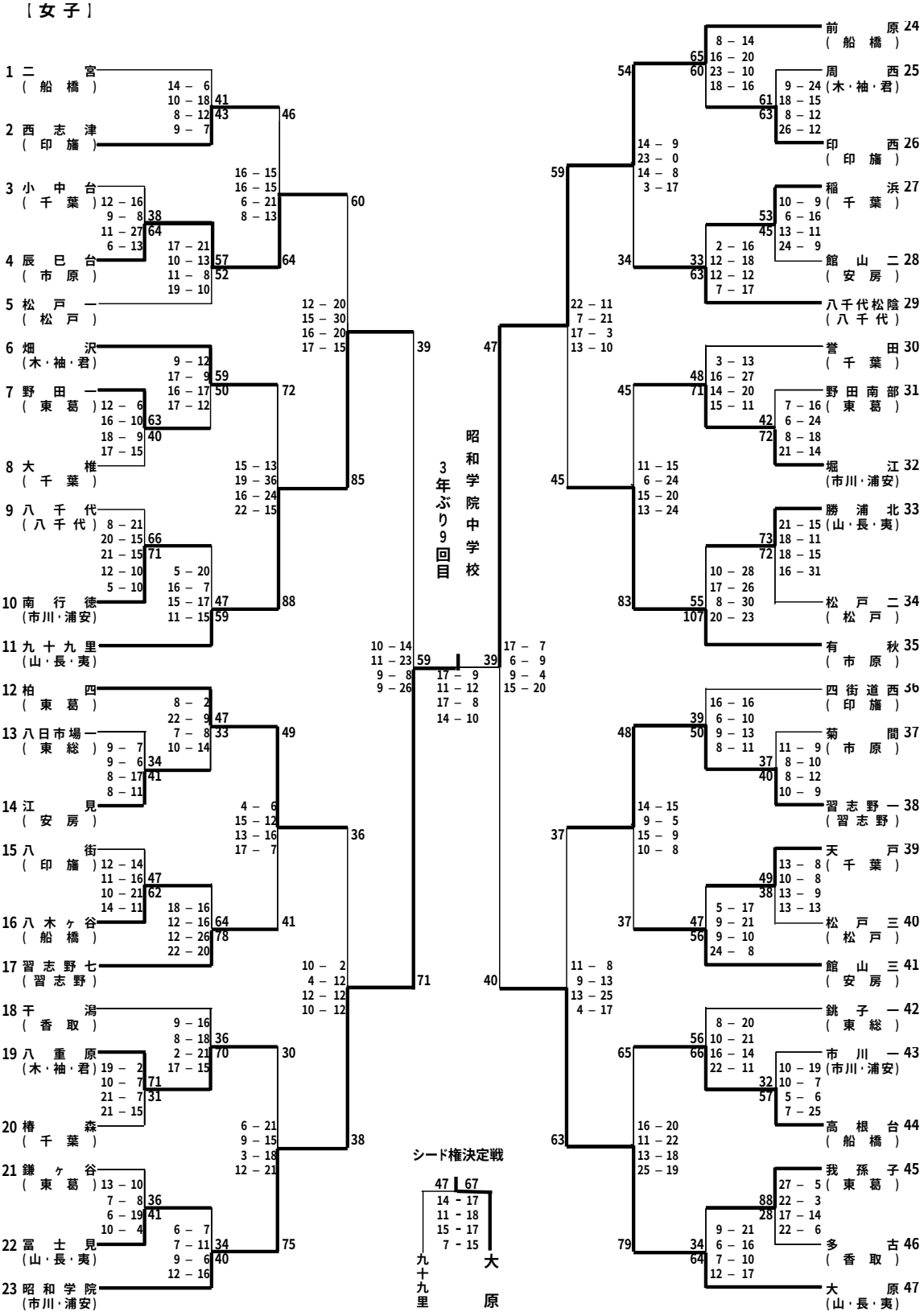
1 二宮 (船橋)
2 西志津 (印旛)
3 小中台 (千葉)
4 辰巳台 (市原)
5 松戸一 (松戸)
6 畑沢 (木・袖・君)
7 野田一 (東葛)
8 大椎 (千葉)
9 八千代 (八千代)
10 南行徳 (市川・浦安)
11 九十九里 (山・長・夷)
12 柏四 (東葛)
13 八日市場一 (東総)
14 江見 (安房)
15 八街 (印旛)
16 八木ヶ谷 (船橋)
17 習志野七 (習志野)
18 干潟 (香取)
19 八重原 (木・袖・君)
20 椿森 (千葉)
21 鎌ヶ谷 (東葛)
22 冨士見 (山・長・夷)
23 昭和学院 (市川・浦安)
24 前原 (船橋)
25 周西 (木・袖・君)
26 印西 (印旛)
27 稲浜 (千葉)
28 館山二 (安房)
29 八千代松陰 (八千代)
30 誉田 (千葉)
31 野田南部 (東葛)
32 堀江 (市川・浦安)
33 勝浦北 (山・長・夷)
34 松戸二 (松戸)
35 有秋 (市原)
36 四街道西 (印旛)
37 菊間 (市原)
38 習志野一 (習志野)
39 天戸 (千葉)
40 松戸三 (松戸)
41 館山三 (安房)
42 銚子一 (東総)
43 市川一 (市川・浦安)
44 高根台 (船橋)
45 我孫子 (東葛)
46 多古 (香取)
47 大原 (山・長・夷)
昭和学院中学校
3年ぶり9回目
シード権決定戦
47 67
14 - 17
11 - 18
15 - 17
7 - 15
九十九里
大原