平成１６年度第３２回千葉県中学校バスケットボール選手権大会結果
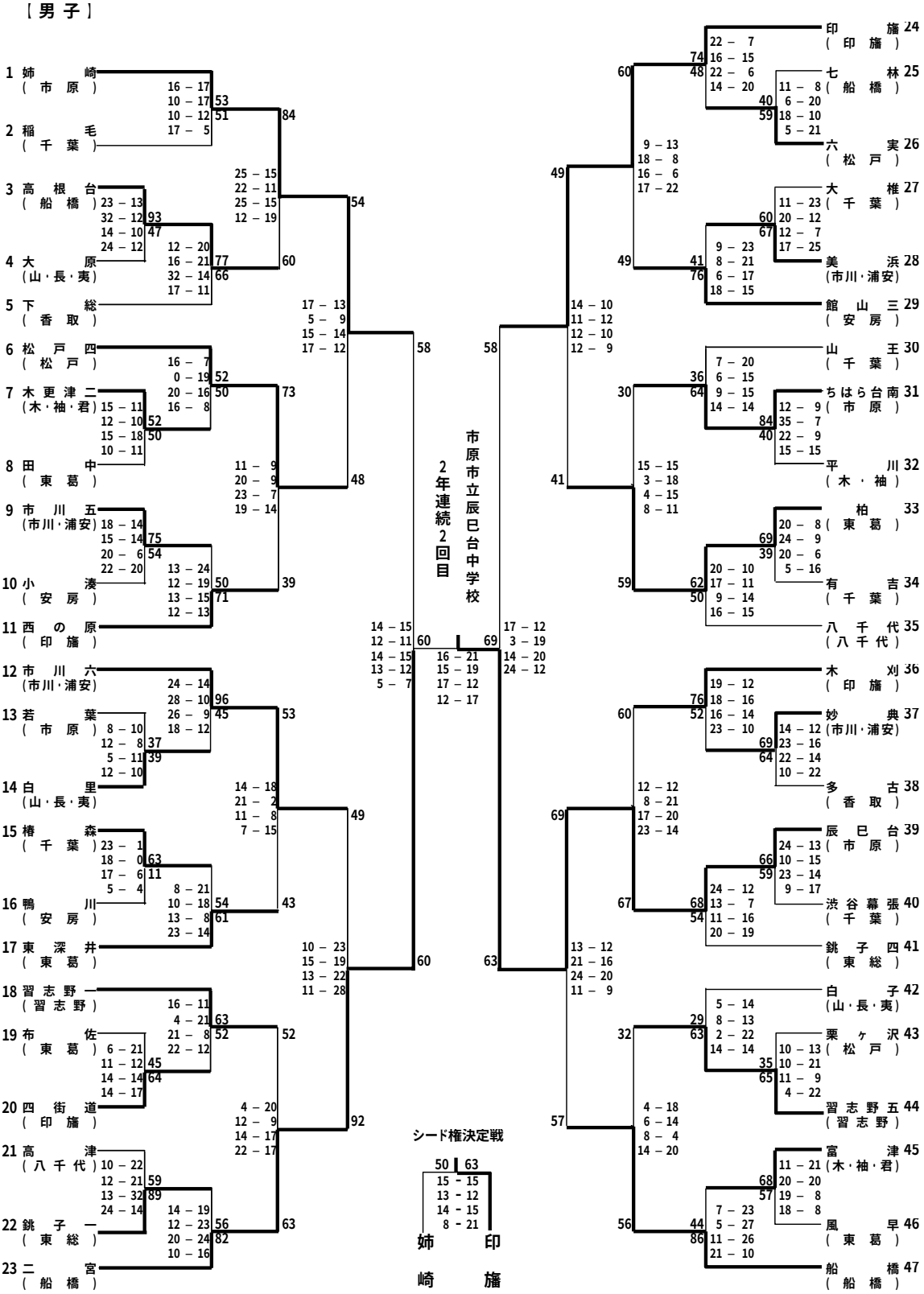
［男子］